ERGO balance

# Rückenaktiv sitzen

## Neue ERGO BALANCE Technik!

- Animiert zum Wechsel der Sitzhaltung
- Aktiviert die Rückenmuskulatur
- Entlastet Wirbelsäule und Bandscheiben
- Fördert die Elastizität der Bandscheiben
- Regt die Durchblutung an
- Die geführte Sitzdynamik gibt optimalen Halt nach allen Seiten

\+ Optional mit höhen- und tiefenverstellbarer Lordosenstütze

= **Der optimale Gesundheitsstuhl**

Ergonomisches Produkt

Zertifiziert von IGR Wir stärken Ihren Rücken

Interessengemeinschaft der Rückenschullehrer/Innen e.V.

www.igr-ev.de

Empfohlen von der IGR, der Interessengemeinschaft der Rückenschullehrer/innen e.V.

reddot award 2014
honourable mention

FACTS URTEIL sehr gut 7/2013

5 JAHRE GARANTIE EN

ROVO
SETZT ENERGIEN FREI
www.rovo.de

# Die neue Dynamik im Sitzen mit ERGO BALANCE Technik. Genießen Sie diese Freiheit!

**Andreas Sperber**
Physiotherapeut
und Ergonomieberater

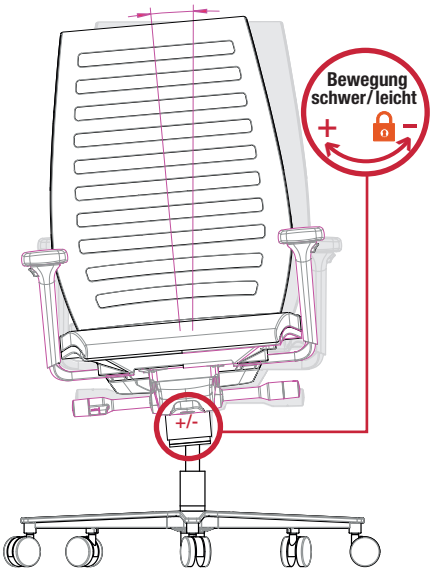


„Für die **Modellreihen R14, R12, XP und XT** hat ROVO eine neue Technik mit einzigartigem Produktnutzen entwickelt: Dieses richtungsweisende Stuhlkonzept aus Synchronmechanik plus ERGO BALANCE 3D-Technik setzt neue Maßstäbe. Die innovative, patentierte 3D-Technologie animiert zu einer natürlichen, gesünderen Haltung mit neuer Bewegungsfreiheit. Sie hält den Körper aktiv – sogar im Sitzen."

**Die Besonderheit:** In der Version **ERGO BALANCE PLUS** ist diese Technik sogar auf das jeweilige Körpergewicht einstellbar und zudem weitgehend feststellbar.

**R12 6060 EB**

**R12 6070 EB PLUS**

**R14 3060 EB**

**R14 3070 EB**

**XP 4020 EB PLUS**

**XP 4030 EB**

**XP 4015 EB PLUS**

**XT 3020 EB PLUS**

ROVO CHAIR INTERNATIONAL

Farbabweichungen sind drucktechnisch bedingt • Konstruktionsänderungen vorbehalten. CONZ/150g BVS/02.15/15/460448 Printed in Germany